UTILISATION, ENTRETIEN, DÉPANNAGE & OPTIONS

MOTORISATIONS POUR ABRIS DE PISCINES TÉLESCOPIQUES

ROTOLINE S+ - M - L - XL SÉRIE LINE

S+

M

L - XL

Série Line

SOMMAIRE

UTILISATION, ENTRETIEN & DÉPANNAGE 3

1. Utilisation de votre motorisation 4

2. Entretien de votre motorisation 5

3. Dépannage de votre motorisation 6

OPTIONS CONFIGURABLES ROTOLINE 11

Schémas cartes électroniques 17

Procédure test batterie 19

UTILISATION, ENTRETIEN & DÉPANNAGE

1. UTILISATION DE VOTRE MOTORISATION

1. MISE EN ROUTE

Donner une impulsion dans l'ordre **A-B-B-A** sur les touches de la télécommande ou appuyer sur le bouton poussoir.
Chaque bip court signale l'ordre correct de la mise en place du code.
Un bip long signale une erreur. Dans ce cas, recommencer la procédure.

Pour les anciennes motorisations, appuyer simultanément sur la touche A de votre télécommande et sur le bouton poussoir bleu.

Autorisation du fonctionnement avec la télécommande durant **15 minutes** avant remise en veille.

2. FONCTIONNEMENT MOTEURS

L'appui maintenu sur la voie A, ou 1, de la télécommande, ouvre l'abri.
L'appui maintenu sur la voie B, ou 2, de la télécommande, ferme l'abri.

NB : À l'issue d'une durée de 15 minutes, refaire la manoeuvre telle que précédemment citée afin d'autoriser à nouveau le fonctionnement des moteurs avec la télécommande.

3. CORRECTION DE TRAJECTOIRE OU RÉCUPÉRATION DES POINTS D'ANCRAGE

L'appui maintenu sur les **voies C** ou **D** (3 ou 4) de la télécommande actionne les 2 moteurs en direction opposée (*voir page n°2 «3. Correction de trajectoire avec les voies C et D de la télécommande»*).

2. ENTRETIEN DE VOTRE MOTORISATION

▸ 1 à 2 fois par an, nettoyer le panneau solaire avec un chiffon humide non abrasif.
ⓘ *Le panneau solaire a une durée de vie moyenne de 8 à 10 ans.*

▸ 1 fois par an, ôter les capots moteurs pour enlever les feuilles, insectes, etc.

▸ 1 fois par an, contrôler la bonne tenue des cosses des fils d'alimentation de batterie. Les resserrer si besoin. En cas d'oxydation, nettoyer et déposer de la **graisse contact** sur les cosses.
ⓘ *Les batteries ont une durée de vie moyenne de 4 à 5 ans.*

▸ Protéger les télécommandes (non étanches) de l'humidité. (La pile est à remplacer tous les 2 ans en moyenne).

La corrosion des cosses de batterie, des électroniques, ou encore de la tôlerie est provoquée par une eau de piscine non équilibrée.

LA GARANTIE ROTOLINE NE PEUT S'APPLIQUER DANS CE CAS.

▸ Ne pas réaliser de chlore choc avec les abris fermés.
▸ Le taux de chloramine encaissé par le système ne doit pas être supérieur à la norme.
▸ **Ne pas retirer les batteries** (y compris l'hiver).
▸ Maintenir le **panneau solaire propre** pour un bon fonctionnement.

Pour vous accompagner dans l'entretien de vos motorisations, Sérem Motion vous propose d'adhérer à un **contrat de maintenance**. Ainsi, vous recevez la visite d'un de nos techniciens pour contrôler votre système. Contactez-nous pour plus d'informations à l'adresse **sav@serem-motion.com**.

3. DÉPANNAGE DE VOTRE MOTORISATION

Au préalable :
▸ L'ensoleillement doit être suffisant (lumière du jour).
▸ Ouvrir les coffrets cartes Maitre et Esclave.
▸ Le panneau solaire et les batteries doivent être connectés.
▸ En cas d'arrêts successifs des moteurs ou de micro-coupures du signal, changer la pile de la télécommande.
▸ Vérifier, même si les moteurs fonctionnent, que sur chaque carte les leds vertes ou vertes et rouges clignotent toutes les secondes ou toutes les 10 secondes.

Rappel :
Led verte : présence panneau solaire ; Led rouge : charge rapide de batterie.
Clignotement toutes les secondes : éveil de la carte ; Clignotement toutes les 10s : mise en sommeil.

La carte Maitre est équipée d'une antenne intérieure ou déportée, suivant le modèle, ou d'un bouton poussoir bleu sur le capot pour les anciennes motorisations.

CARTE MAÎTRE

	Action	Observation
1	Appuyer sur la voie **A** de la télécommande : les leds vertes et rouges doivent clignoter.	**Oui :** Branchement correct du panneau solaire entre cartes Esclave et Maître. **Non :** Si la carte Maître est équipée d'un panneau solaire, vérifier votre connexion (fils marron/bleu et vert/marron sur les 2 cartes, voir notice de pose).
2	Appuyer successivement sur les touches **A-B-B-A** de votre télécommande (4 bips consécutifs courts). OU Dans le cas d'anciennes motorisations, appuyer simultanément sur la voie **A** de la télécommande et sur le bouton poussoir bleu.	La led jaune doit s'allumer, autorisation de fonctionnement de l'ensemble pendant 15min.

CARTE ESCLAVE

	Observation	Résultat
3	Les leds vertes et rouges doivent clignoter toutes les secondes ou toutes les 10 secondes	**Oui :** Branchement correct du panneau solaire **Non :** Vérifier votre connexion (fils marron/bleu et vert/marron, voir notice de pose).
4	La led jaune doit être éteinte	**Non :** La led jaune clignote. Vérifier la connexion des fils de communication blanc et jaune sur les 2 cartes. Vérifier également le bon branchement de la batterie carte Maître.

CARTES MAÎTRE ET ESCLAVE

	Action	Observation
5	Appuyer et rester appuyé sur la voie **A** de la télécommande : la led jaune doit s'allumer sur les 2 cartes et les moteurs doivent tourner.	**Non :** la led jaune s'allume bien sur la carte Maître mais ne s'allume pas sur la carte Esclave. Vérifier la connexion sur les 2 cartes des fils blanc et jaune .

INFORMATIONS SUPPLÉMENTAIRES

▸ **1 bip toutes les 2 secondes** lorsque les moteurs fonctionnent signale une batterie faible.

▸ **2 bips consécutifs** sur la carte Maître, sans que les moteurs fonctionnent, signalent une mauvaise connexion.
Connecteurs mal branchés et/ou câble de liaison coupé et/ou fusible HS.

▸ **3 bips consécutifs** sur la carte Maitre ou Esclave signalent une batterie faible ou défectueuse.
Dans ce cas, les moteurs ne peuvent pas fonctionner. Voir le test batterie en page 19.

▸ **5 bips consécutifs** lors de l'appui sur la télécommande indiquent un mauvais branchement du panneau solaire (carte Maitre et/ou Esclave).
Les moteurs fonctionnent mais le défaut de panneau solaire vous est signalé.
Ne pas tenir compte de ces bips lorsque l'ensoleillement est insuffisant.

SI LE NON FONCTIONNEMENT PERSISTE...

CARTE MAÎTRE / COFFRET ÉLECTRONIQUE

	Action	Observation	Solution
1	Faire un contrôle visuel	État défectueux (carte corrodée, mouillée...).	Contacter le SAV : sav@serem-motion.com
2	Donner une impulsion sur le bouton BPG (éveil de la carte).	Les leds vertes ■ ou vertes et rouges ■■ clignotent.	**Oui :** étape **3** **Non :** voir **A** page 8
3	Appuyer et rester appuyé sur le bouton BPG .	Le moteur fonctionne.	**Oui :** étape **4** **Non :** voir **B** page 8
4	Donner une impulsion sur le bouton BPG , puis sur le bouton bleu du bouton poussoir.	Les leds vertes ■ ou vertes et rouges ■■ clignotent, la jaune ■ s'allume lors de l'appui sur le bouton bleu ■ .	**Oui :** étape **5** **Non :** voir **C** page 8
5	Donner une impulsion sur la **voie A** ou **1** de la télécommande.	La led jaune ■ s'allume.	**Oui :** étape **6** **Non :** voir **D** page 8

CARTE ESCLAVE / COFFRET ÉLECTRONIQUE : ouvrir le coffret

	Action	Observation	Solution
6	Faire un contrôle visuel	État défectueux (carte corrodée, mouillée...)	Contacter le SAV
		Si la led jaune ■ de cette carte clignote : problème de connexion entre les 2 cartes	Voir **E** page 8
7	Donner une impulsion sur le bouton BPG (éveil de la carte).	Les leds vertes ■ ou vertes et rouges ■■ clignotent.	**Oui :** étape **8** **Non :** voir **A** page 8
8	Appuyer et rester appuyé sur le bouton BPG	Le moteur fonctionne.	**Oui :** étape **9** **Non :** voir **B** page 8
	Côté carte Maître, appuyer sur la **touche A** ou **1** de la télécommande, et simultanément sur le bouton bleu du bouton poussoir.		
9	Rester appuyé sur la voie de la télécommande.	La led jaune ■ est allumée sur la carte Esclave. Les moteurs fonctionnent.	**Oui : contrôles terminés** **Non :** voir **F** page 8

	Observation	Solution
A	Non clignotement des leds vertes ■ et/ou vertes et rouges ■■	Déconnecter le panneau solaire (bornes 10, 11 de la carte électronique). La tension aux bornes du panneau solaire doit être supérieure à 12V. Le + du panneau (fil bleu, marron ou vert) correspond à la borne 10 de la carte électronique. Si aucune tension n'est présente, vérifier la connexion (fil coupé). Si après avoir vérifié, le manque de tension persiste, le panneau solaire est à changer. Il est probable qu'une mauvaise connexion du panneau solaire ou un défaut de celui-ci ait endommagé les batteries.
B	Le moteur ne fonctionne pas lorsque j'appuie et reste appuyé sur BPG	Déconnecter le panneau solaire (bornes 10, 11 de la carte électronique). Vérifier la tension aux bornes de la batterie, la tension doit être supérieure à 11V. Déconnecter un fil de batterie, vérifier le fusible situé sur la carte électronique (voir schéma p5), connecter à nouveau le fil de batterie. Après avoir vérifié tous ces points, appuyer et rester appuyé à nouveau sur BPG, vous devez entendre le relais[2] et voir le moteur fonctionner. Vous entendez le relais mais le moteur ne fonctionne pas : problème de batterie (= la changer).
C	La led jaune ■ ne s'allume pas lorsque j'appuie sur le bouton bleu	Contrôler à l'aide d'un testeur le bouton poussoir et/ou éventuellement le shunter. Attention : ce shunt remplaçant le bouton poussoir ne doit pas être laissé de façon définitive. L'appui simultané sur le bouton BPG et sur le bouton poussoir doit allumer la led jaune ■ de la carte électronique[2].
D	La led jaune ■ de la carte Maître ne s'allume pas lorsque j'appuie sur le bouton de la télécommande	Vérifier que le voyant de la télécommande s'allume bien lors de l'appui sur la **touche A** ou **1**. *Voir notice d'enregistrement page 9.*
E	La led jaune ■ de la carte Esclave clignote	Problème de connexion entre les cartes maitre et esclave (bornes 8 et 9 de la carte électronique). Assurez-vous qu'aucun fil ne soit coupé, que les fils entre les bornes 8 et 9 soient croisés (voir schémas p16-17) et que les 2 batteries soient bonnes. **Attention** : la led jaune ■ de la carte esclave doit être éteinte.
F	La led jaune ■ de la carte Esclave ne s'allume pas lorsque j'appuie sur le bouton de la télécommande	L'ordre de fonctionnement n'est pas transmis à la carte Esclave. Problème de connexion entre les cartes Maître et Esclave (bornes 8 et 9, 10, 11 de la carte électronique). Assurez-vous qu'aucun fil ne soit coupé[2]. **J'appuie sur le bouton de la télécommande, les leds jaunes ■ des cartes Esclave et Maître s'allument, les moteurs ne fonctionnent pas[2].** Si, lors de l'appui maintenu sur la télécommande, la led rouge ■ de l'une des 2 cartes clignotent 3 fois, cela signifie que la batterie de la carte correspondante est détériorée.

[2] : *Problème de carte, maître et/ou esclave, le SAV est à votre disposition pour tout renseignement complémentaire à l'adresse sav@serem-motion.com.*

Une fois les contrôles terminés, fermer les coffrets. Assurez-vous de l'étanchéité et remettez en place les capots de votre motorisation.

ENREGISTREMENT VOIE A OU B DE LA TÉLÉCOMMANDE

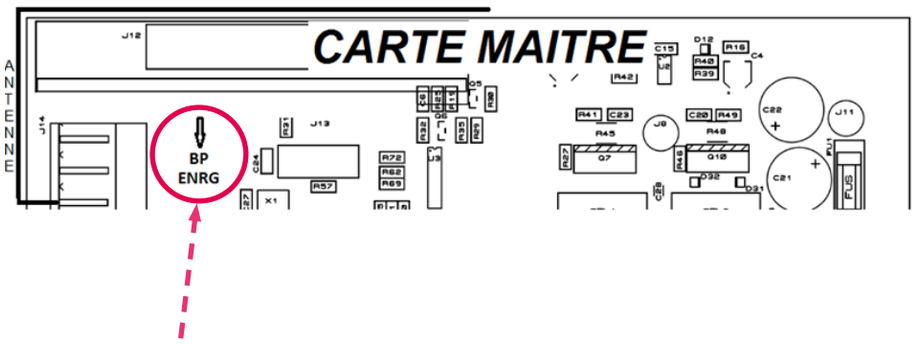

1. Déconnexion des télécommandes actuellement enregistrées
Appuyer sur le bouton **BP ENRG** et rester appuyé 5 secondes, la led jaune ■ s'allume puis s'éteint, relâcher **BP ENRG**.

2. Connexion de la nouvelle télécommande
- Appuyer (1 seconde) sur le bouton **BP ENRG**.
- Relâcher : la led jaune ■ s'allume.
- Appuyer sur la voie A ou B de la télécommande jusqu'à ce que la led jaune ■ clignote et s'éteigne.
- La programmation est terminée.

EMETTEUR LONGUE PORTÉE COPIE 433MHZ
COPIEUR COMPATIBLE

NOTICE DE PROGRAMMATION V.2020

Mettre l'interrupteur M/A sur ON **(Fig. A)**.

1. Effacement du code de l'émetteur Copie :
Appuyer simultanément sur les touches A et B de la télécommande. Rester appuyé jusqu'à ce que la LED bleue ■ clignote et attendre 5 secondes.
Relâcher les 2 touches A et B.

2. Enregistrement du code de la voie A de votre émetteur dans la voie A de l'émetteur copie.

- Se munir de votre émetteur
- Appuyer simultanément sur la voie A des 2 émetteurs et les positionner à une distance d'environ 30cm. **(Fig. B)**
- Rester appuyé et approcher progressivement votre émetteur de l'émetteur copie jusqu'à ce que la LED bleue ■ de l'emetteur copie s'allume. **(Fig. C)**

Procéder de façon identique pour l'enregistrement des voies B, C et D.

Opération terminée
Les voies A, B, C et D sont copiées et votre télécommande est prête à l'emploi.

Télécommande ancienne génération

A
Interrupteur Marche/Arrêt

Télécommande nouvelle génération

B

C

Verso télécommande
Pile 9V : longue durée et facile d'accès.

OPTIONS CONFIGURABLES ROTOLINE

MISE EN PLACE DES OPTIONS DISPONIBLES

1 FONCTIONNEMENT UN SEUL ROTOLINE*

1. Déconnecter le bornier d'alimentation du panneau solaire (bornier 2 entrées + et - sur la carte électronique).

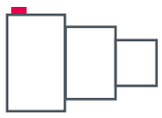

2. Débrancher un fil de batterie.

3. Appuyer sur le bouton GAUCHE BPG et brancher le fil de batterie en restant appuyé sur ce bouton.

Effet sur leds : R J ■ ■ x3 *puis* R J ■ □ fixe

4. Relâcher ce bouton GAUCHE BPG.

Effet sur leds : R J ■ □ x1 *= confirmation de l'option*

5. Reconnecter le panneau solaire (bornier 2 entrées + et - sur la carte électronique).

2 FONCTIONNEMENT 2 ROTOLINE*

1. Déconnecter le bornier d'alimentation du panneau solaire (bornier 2 entrées + et - sur la carte électronique).

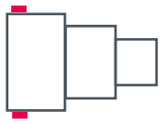

2. Débrancher un fil de batterie.

3. Appuyer sur les boutons GAUCHE BPG, brancher le fil de batterie en restant appuyé sur ce bouton.

Effet sur leds : R J ■ ■ x3 *puis* R J ■ □ fixe

4. Relâcher ce bouton GAUCHE BPG .

Effet sur leds : R J □ □ x1 *= confirmation de l'option*

5. Reconnecter le panneau solaire (bornier 2 entrées + et - sur la carte électronique).

**Pour annuler l'option, reprendre son déroulé ou mettre en place l'option «8. Annulation de toutes les options».*

3 VERROUILLAGE*

1. Déconnecter le bornier d'alimentation du panneau solaire (bornier 2 entrées + et - sur la carte électronique).

2. Débrancher un fil de batterie.

3. Appuyer sur les boutons GAUCHE BPG et DROIT BPD, brancher le fil de batterie en restant appuyé sur ces boutons.

Effet sur leds : R J x3 *puis* R J fixes

4. Relâcher ces boutons GAUCHE BPG et DROIT BPD.

Effet sur leds : R J x1 *= confirmation de l'option*

5. Reconnecter le panneau solaire (bornier 2 entrées + et - sur la carte électronique).

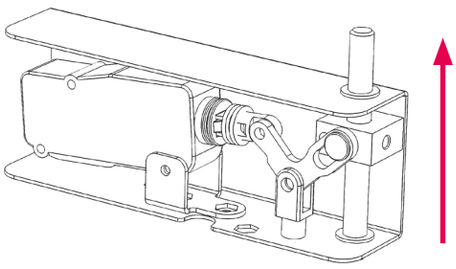

Motorisation déverrouillée
Verrouillage pour Rotoline type Line

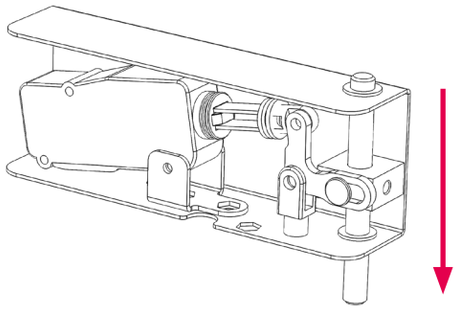

Motorisation verrouillée
Verrouillage pour Rotoline type Line

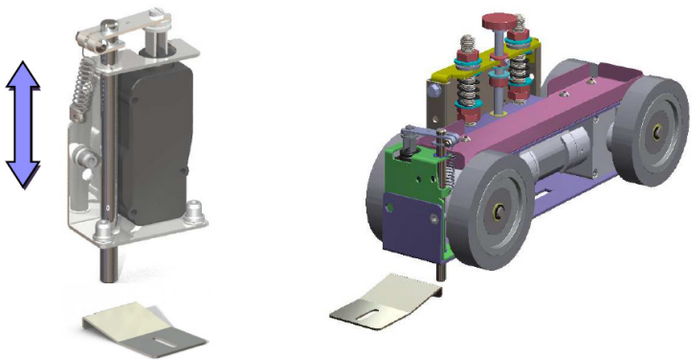

Verrouillage pour Rotoline type M et L

Fonctionnement : L'appui maintenu sur l'émetteur actionne le déverrouillage puis l'ouverture/fermeture de l'abri après 2 secondes.

**Pour annuler l'option, reprendre son déroulé ou mettre en place l'option «8. Annulation de toutes les options».*

4 CORRECTION DE TRAJECTOIRE AVEC LES VOIES C ET D OU 3 ET 4 DE LA TÉLÉCOMMANDE*

1. Déconnecter le bornier d'alimentation du panneau solaire (bornier 2 entrées + et - sur la carte électronique).

2. Débrancher un fil de batterie.

3. Appuyer sur le bouton GAUCHE **BPG**, brancher le fil de batterie en restant appuyé sur ce bouton.

Effet sur leds : R J x3 *puis* R J fixe

4. Rester appuyé sur ce bouton GAUCHE **BPG** et, tout en restant appuyé, donner 1 impulsion sur le bouton DROIT **BPD**.

Effet sur leds : R fixe J x1 *(lors de l'impulsion donnée sur le bouton DROIT)*

5. Relâcher le bouton GAUCHE **BPG** .

Effet sur leds : R fixe J x1 *= confirmation de l'option*

6. Reconnecter le panneau solaire (bornier 2 entrées + et - sur la carte électronique).

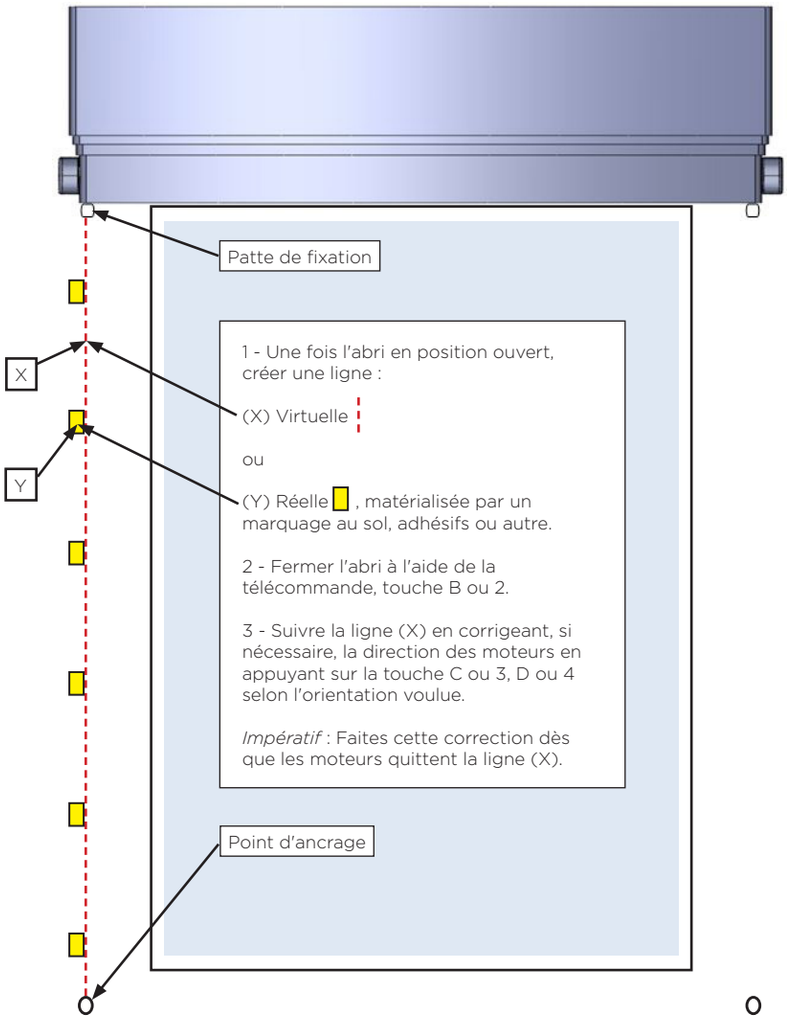

**Pour annuler l'option, reprendre son déroulé ou mettre en place l'option «8. Annulation de toutes les options».*

5 ACTIVATION LECTURE COURANT (SÉCURITÉ)*

1. Déconnecter le bornier d'alimentation du panneau solaire (bornier 2 entrées + et - sur la carte électronique).

2. Débrancher un fil de batterie.

3. Appuyer sur le bouton DROIT BPD , brancher le fil de batterie en restant appuyé sur ce bouton.

Effet sur leds : R J x3 *puis* R J fixe

4. Rester appuyé sur ce bouton DROIT BPD et, tout en restant appuyé, donner 2 impulsions sur le bouton GAUCHE BPG.

Effet sur leds : R x2 *(lors de chaque impulsion donnée sur le bouton GAUCHE)* J fixe

5. Relâcher le bouton DROIT BPD .

Effet sur leds : R x1 J fixe *= confirmation de l'option*

6. Reconnecter le panneau solaire (bornier 2 entrées + et - sur la carte électronique).

6 FONCTIONNEMENT DES ROTOLINE AVEC LES VOIES ABCD OU 1234 DE LA TÉLÉCOMMANDE POUR ABRI À OUVERTURE CENTRALE*

1. Déconnecter le bornier d'alimentation du panneau solaire (bornier 2 entrées + et - sur la carte électronique).

2. Débrancher un fil de batterie.

3. Appuyer sur le bouton DROIT BPD , brancher le fil de batterie en restant appuyé sur ce bouton.

Effet sur leds : R J x3 *puis* R J fixe

4. Relâcher le bouton DROIT BPD .

Effet sur leds : R J x1 *= confirmation de l'option*

5. Reconnecter le panneau solaire (bornier 2 entrées + et - sur la carte électronique).

Avec une seule télécommande, dirigez 2 moteurs avec A et B et 2 autres moteurs avec C et D.
Par exemple, mise en place dans le cas d'une ouverture centrale.

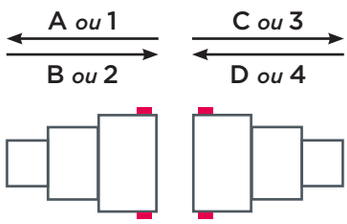

Pour annuler l'option, reprendre son déroulé ou mettre en place l'option «8. Annulation de toutes les options».

7 DÉSACTIVATION CODE DE SÉCURITÉ A-B-B-A OU BOUTON POUSSOIR*

1. Déconnecter le bornier d'alimentation du panneau solaire (bornier 2 entrées + et - sur la carte électronique).

2. Débrancher un fil de batterie.

3. Appuyer sur le bouton DROIT BPD , brancher le fil de batterie en restant appuyé sur ce bouton.

Effet sur leds : R J x3 *puis* R J fixe

4. Rester appuyé sur ce bouton DROIT BPD et, tout en restant appuyé, donner 1 impulsion sur le bouton GAUCHE BPG.

Effet sur leds : R x1 *(lors de l'impulsion donnée sur le bouton GAUCHE)* J fixe

5. Relâcher le bouton DROIT BPD .

Effet sur leds : R x1 J fixe *= confirmation de l'option*

6. Reconnecter le panneau solaire (bornier 2 entrées + et - sur la carte électronique).

8 ANNULATION DE TOUTES LES OPTIONS

1. Déconnecter le bornier d'alimentation du panneau solaire (bornier 2 entrées + et - sur la carte électronique).

2. Débrancher un fil de batterie.

3. Appuyer sur le bouton GAUCHE BPG, brancher le fil de batterie en restant appuyé sur ce bouton.

Effet sur leds : R J x3 *puis* R J fixe

4. Rester appuyé sur ce bouton GAUCHE BPG et, tout en restant appuyé, donner 2 impulsions sur le bouton DROIT BPD.

Effet sur leds : R fixe J x2 *(lors de chaque impulsion donnée sur le bouton DROIT)*

5. Relâcher le bouton GAUCHE BPG .

Effet sur leds : R J *= confirmation de l'option*

6. Reconnecter le panneau solaire (bornier 2 entrées + et - sur la carte électronique).

**Pour annuler l'option, reprendre son déroulé ou mettre en place l'option «8. Annulation de toutes les options».*

SCHÉMA CARTE ÉLECTRONIQUE AP4 - V4.08

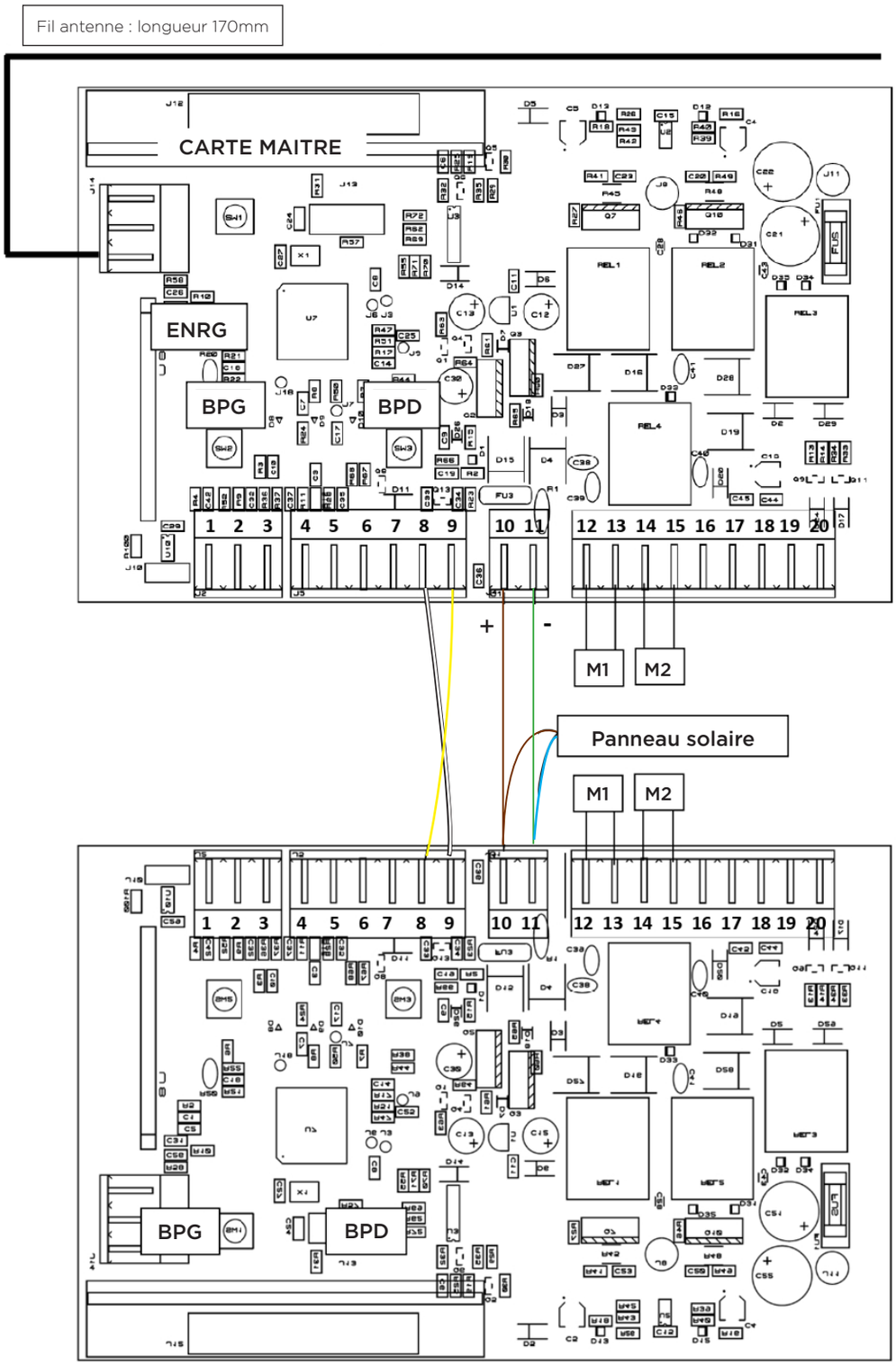

SCHÉMA CARTE ÉLECTRONIQUE AP4 - V4.12 - V1.18 - V1.20

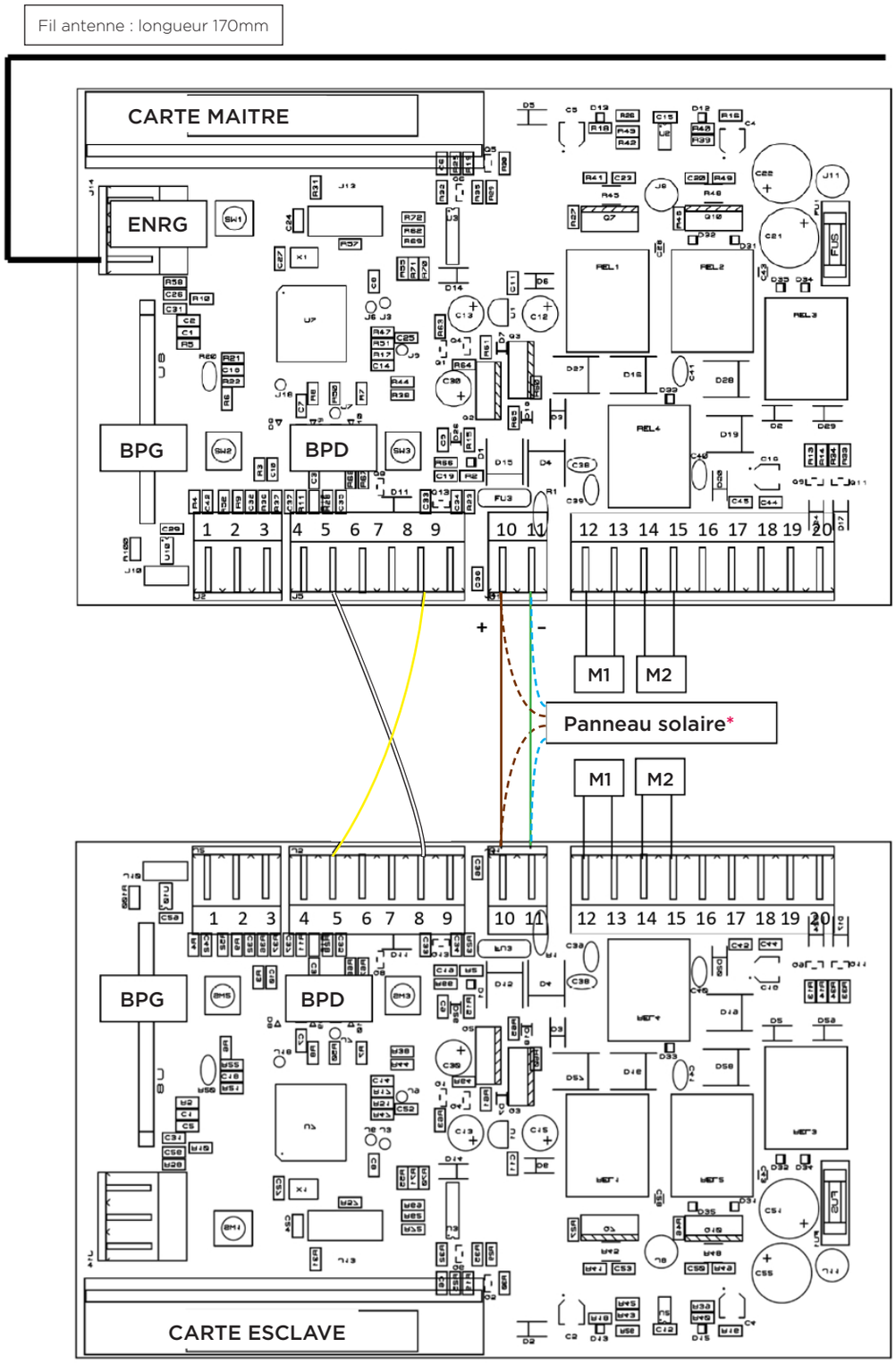

*Le panneau solaire doit être connecté soit à la carte esclave, soit à la carte maître.

COMMENT SAVOIR SI VOTRE BATTERIE EST CHARGÉE ?

OUTILS NÉCESSAIRES

Avant de commencer, munissez-vous d'un objet métallique d'une longueur suffisante pour joindre les deux cosses de la batterie (tournevis, barre de fer, fil de fer, couteau...).

1. Débranchez les 2 batteries !

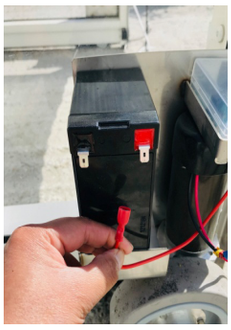

2. Vérifiez l'intensité

A l'aide d'un tournevie (ou autre pièce métallique), commencez par mettre en contact une des deux cosses avec votre pièce métallique.

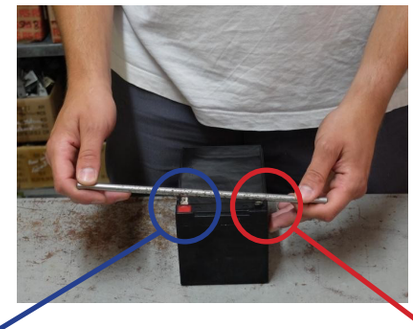

La cosse n'est pas en contact avec l'outil métallique.

La cosse est en contact avec l'outil métallique.

Tout en gardant la première cosse et votre outil en contact, d'un geste rapide, abaisser votre pièce métallique pour la mettre en contact avec la deuxième cosse et retirez là aussitôt.

Attention !
Ce geste doit être effectué rapidement et ne dois pas durer plus d'une demi-seconde.

Ce test ne présente AUCUN danger pour votre sécurité.

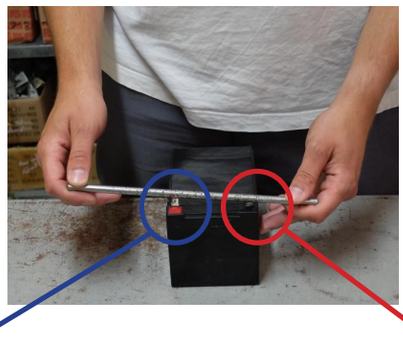

La cosse et l'outil sont en contact.

La cosse et l'outil sont en contact.

► 3 réactions possibles :

Réaction	Etat batterie	Solutions
Grosse étincelle vive	Batterie parfaitement chargée	/
Petite étincelle	Batterie pas correctement chargée	Vérifier tension du panneau solaire (entre 18 et 21V) à l'aide d'un voltmètre. Essayer de recharger la batterie (*voir fiche 2, p. 21*) avec un chargeur de moto (12V-2A maximum).
Pas d'étincelle	Batterie totalement déchargée	Vérifier la date des batteries (*voir fiche 1, p. 21*). - Si + de 4 ans, commander des batteries neuves. - Si - de 4 ans, recharger avec un chargeur de moto (12V-2A) et vérifier la tension du panneau solaire avec un voltmètre (entre 18 et 21V).

FICHE N°1 : La date de votre batterie

Uniquement pour le cas ●

Comment déterminer l'âge de vos batteries ?

Vous trouverez une date de fabrication gravée sur le dessus de chacune de vos batteries.

La batterie a été fabriquée le 15/12/2013.

FICHE N°2 : Rechargement de vos batteries

Comment recharger vos batteries ?

1. Rechargez vos batteries avec un chargeur type moto (12V-2A maximum).

2. Effectuez une seconde fois le test de l'étincelle afin de vérifier si la batterie a correctement rechargé (vous devez obtenir une grosse étincelle vive).

3. Laissez votre batterie **débranchée** durant une journée puis effectuez une troisième fois le test afin de vérifier que votre batterie ne se décharge pas anormalement.

▶ Si à l'issue du troisième test vous obtenez une grosse étincelle, votre batterie est parfaitement rechargée pour être de nouveau utilisable sur votre motorisation.

▶ Si vous n'obtenez pas d'étincelle ou une très faible, votre batterie est alors hors service, vous devez en commander une nouvelle pour faire fonctionner votre abri sur :

www.misterabri.com

MISTER ABRI
Solutions pour abris et plus

SEREM motion

Le mouvement,
notre moteur

Motorisation pour
abris de piscines, portails,
bâtiment & industrie

ABRIS
DE PISCINES

PORTAILS

BÂTIMENT &
INDUSTRIE

21-45 Route de Saint-Louis
33530 BASSENS
05 56 85 25 44

POUR TOUTE QUESTION, CONTACTEZ NOTRE SERVICE SAV PAR MAIL :
sav@serem-motion.com

RETROUVEZ-NOUS SUR
WWW.SEREM-MOTION.COM